team@protubo.biz
T +49 (0) 4202 95 55 50

Schedadati

Descrizione

Staffa tonda, DIN3570,
acciaio galvanizzato/Steel galv, senza
certificato

Dati principali

DN 125

D	148.00 mm
H	191.00 mm
G	M16
B	164.00 mm

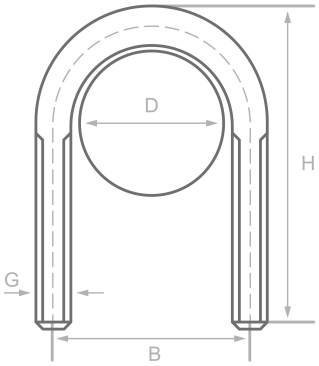

protubo.biz e un marchio registrato di PM Fittings GmbH. Informazioni senza garanzia. Riservato all'errore.