Fiche de donnees

team@protubo.biz
T +49 (0) 4202 95 55 50

Description

Réduction concentrique, DIN2616/
EN10253-4-B, 1.4571s, certif. 3.1

Donnee principale

60.30 x 2.90 / 48.30 x 2.60
mm

D	60.30 mm
S1	2.90 mm
d	48.30 mm
S2	2.60 mm
L	76.00 mm

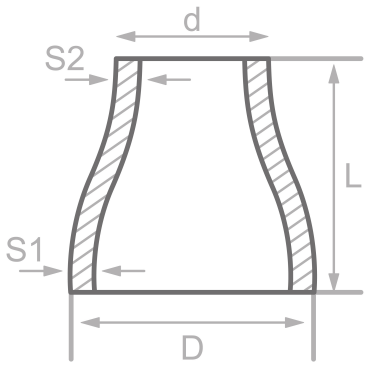



Composition chimique (analyse de lot) en % de la masse

(Limite superieure si une seule valeur est specifiee)

Nom court: 1.4571s

Numero: 1.4571

C	Si	Mn	P	S	Cr	Cu	Mo	Nb	Ni	Ti	V	Autres
0.08	1.00	2.00	0.045	0.015	18.5		2.50		13.5	0.70		

Proprietes mecaniques

Nom court: 1.4571s
Numero: 1.4571

Limite d'elasticite superieure ou lim. d'elast. reH ou Rp0,2 min		Resist. a la traction Rm pour des ep. T		Allongement A a temp.		Travaux a impact minimum	
T<=16	16<T<=60	T<=16	16<T<=60	Longit.	Transv.	Longit.	Transv.
		500-730	500-730	35	30	100	60

Sources: EN 10253, DIN 17175, DIN 2528, DIN 1629, Stahlschlüssel, ASTM

protubo.biz est une marque protegee de PM Fittings GmbH. Informations fournies sans garantie. Sauf erreur ou omission.