team@protubo.biz
T +49 (0) 4202 95 55 50

Datenblatt

Beschreibung

Konz. Red., ähnlich EN10253-1
Bauart 1, S235, WZ 2.2

Hauptdaten

168.30 x 4.50 / 133.00 x 4.00

D	168.30 mm
S1	4.50 mm
d	133.00 mm
S2	4.00 mm
L	140.00 mm

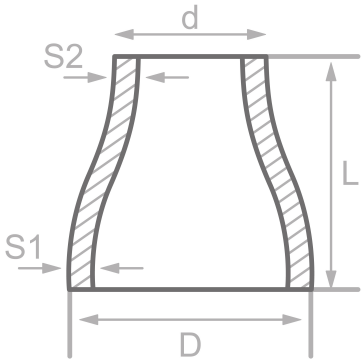

Chemische Zusammensetzung (Schmelzanalyse) in % der Masse

(Obergrenze sofern nur ein Wert angegeben ist)

Kurzname: S235

Werkstoffnr.: 1.0037

C	Si	Mn	P	S	Cr	Cu	Mo	Nb	Ni	Ti	V	Andere
0.17		1.40	0.045	0.045								N

Mechanische Eigenschaften

Kurzname: S235
Werkstoffnr.: 1.0037

Obere Streckgrenze oder Dehngrenze reH oder Rp0.2 min für Wanddicken T in mm, N/mm2 bei Raumtemperatur		Zugfestigkeit Rm für Wanddicken T in mm, N/mm2 bei Raumtemperatur		Dehnung A bei Raumtemperatur, min.%		Mindest-Kerbschlagarbeit KV in J	
T<=16	16<T<=60	T<=16	16<T<=60	Längs	Quer	Längs	Quer
235	225	360-500	360-500	25	25		

Quellen: EN 10253, DIN 17175, DIN 2528, DIN 1629, Stahlschlüssel, ASTM

protubo.biz ist eine eingetragene Marke der PM Fittings GmbH. Angaben ohne Gewähr. Irrtum vorbehalten.