team@protubo.biz
T +49 (0) 4202 95 55 50

Datenblatt

Beschreibung

Rundstahlbügel, DIN3570
Stahl verz./Steel galv, ohne Zertifikat

Hauptdaten

DN 150

D	176.00 mm
H	217.00 mm
G	M16
B	192.00 mm

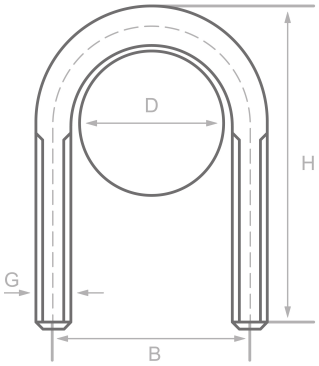

protubo.biz ist eine eingetragene Marke der PM Fittings GmbH. Angaben ohne Gewähr. Irrtum vorbehalten.