Data papier

team@protubo.biz
T +49 (0) 4202 95 55 50

Beschrijving

Conc. reduceringen, DIN2616/
EN10253-4-B, 1.4571s, cert. 3.1

Belangrijkste

88.90 x 3.20 / 60.30 x 2.90 mm

D	88.90 mm
S1	3.20 mm
d	60.30 mm
S2	2.90 mm
L	90.00 mm

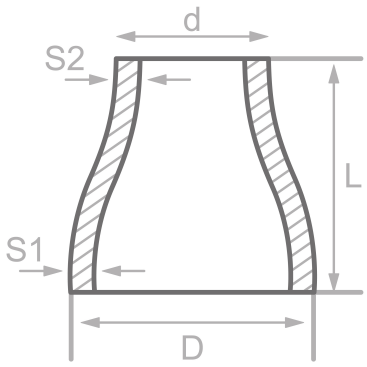



Chemische samenstelling (batchanalyse) in % van de massa

(Bovengrens als er slechts een waarde is opgegeven)

Korte naam: 1.4571s

Nummer: 1.4571

C	Si	Mn	P	S	Cr	Cu	Mo	Nb	Ni	Ti	V	Ander
0.08	1.00	2.00	0.045	0.015	18.5		2.50		13.5	0.70		

Mechanische eigenschappen

Korte naam: 1.4571s

Nummer: 1.4571

Bovenste opbrengstpunt of opbrengstpunt reH of Rp0,2 min		Treksterkte Rm voor wanddiktes T in mm, N/mm2 bij		Deformatie A bij kamer-		Gekerfde impact KV in J	
T<=16	16<T<=60	T<=16	16<T<=60	Langs	Over	Langs	Over
		500-730	500-730	35	30	100	60

Oorsprong: EN 10253, DIN 17175, DIN 2528, DIN 1629, Stahlschlüssel, ASTM

protubo.biz is een geregistr. handelsm. van PM Fittings GmbH. Inform. verstrekt zonder garantie. Fouten en wegl. vorrbeh