protubo.biz
passt einfach perfekt

team@protubo.biz
T +49 (0) 4202 95 55 50

Data papier

Beschrijving

Bochten, DIN2605/EN10253-2-A-3D-90°
P355NH, cert. EN10204/3.1

Belangrijkste

21.30 x 3.20 mm

D	21.30 mm
S	3.20 mm
r	28.00 mm

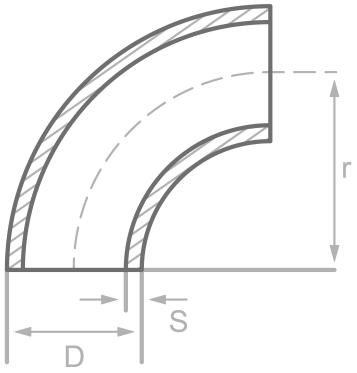



Chemische samenstelling (batchanalyse) in % van de massa

(Bovengrens als er slechts een waarde is opgegeven)

Korte naam: P355NH

Nummer: 1.0565

C	Si	Mn	P	S	Cr	Cu	Mo	Nb	Ni	Ti	V	Ander
0.18	0.50	1.70	0.025	0.010	0.30	0.30	0.08	0.05	0.50	0.03	0.10	Al. N

Mechanische eigenschappen

Korte naam: P355NH

Nummer: 1.0565

Bovenste opbrengstpunt of opbrengstpunt reH of Rp0,2 min voor wanddiktes T in mm, N/mm2 bij kamertemperatuur		Treksterkte Rm voor wanddiktes T in mm, N/mm2 bij kamertemperatuur		Deformatie A bij kamer-temperatuur, min.%		Gekerfde impact KV in J	
T<=16	16<T<=60	T<=16	16<T<=60	Langs	Over	Langs	Over
355	345	490-650	490-630	22	20	55	39

Oorsprong: EN 10253, DIN 17175, DIN 2528, DIN 1629, Stahlschlüssel, ASTM

protubo.biz is een geregistr. handelsm. van PM Fittings GmbH. Inform. verstrekt zonder garantie. Fouten en wegl. vorrbeh