protubo.biz
passt einfach perfekt

team@protubo.biz
T +49 (0) 4202 95 55 50

# Data papier

## Beschrijving

Exc. reduceringen, DIN2616/
EN10253-2-A, P235GH,
cert. EN10204/3.1

## Belangrijkste

60.30 x 4.50 / 48.30 x 4.00 mm

| | |
|---|---|
| D | 60.30 mm |
| S1 | 4.50 mm |
| d | 48.30 mm |
| S2 | 4.00 mm |
| L | 76.00 mm |

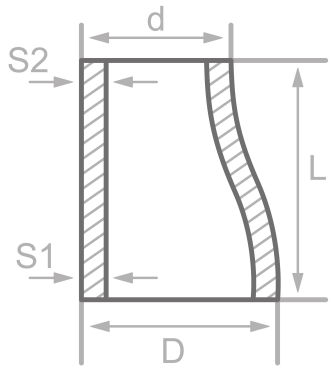




## Chemische samenstelling (batchanalyse) in % van de massa

(Bovengrens als er slechts een waarde is opgegeven)

Korte naam: P235GH

Nummer: 1.0345

| C | Si | Mn | P | S | Cr | Cu | Mo | Nb | Ni | Ti | V | Ander |
|---|---|---|---|---|---|---|---|---|---|---|---|---|
| 0.16 | 0.35 | 1.20 | 0.025 | 0.020 | 0.30 | 0.30 | 0.08 | 0.01 | 0.30 | 0.04 | 0.02 | Al |

## Mechanische eigenschappen

Korte naam: P235GH

Nummer: 1.0345

| Bovenste opbrengstpunt of opbrengstpunt reH of Rp0,2 min voor wanddiktes T in mm, N/mm2 bij kamertemperatuur | | Treksterkte Rm voor wanddiktes T in mm, N/mm2 bij kamertemperatuur | | Deformatie A bij kamer-temperatuur, min.% | | Gekerfde impact KV in J | |
|---|---|---|---|---|---|---|---|
| T<=16 | 16<T<=60 | T<=16 | 16<T<=60 | Langs | Over | Langs | Over |
| 235 | 225 | 360-500 | 360-500 | 25 | 23 | 40 | 27 |

Oorsprong: EN 10253, DIN 17175, DIN 2528, DIN 1629, Stahlschlüssel, ASTM

protubo.biz is een geregistr. handelsm. van PM Fittings GmbH. Inform. verstrekt zonder garantie. Fouten en wegl. vorrbeh