team@protubo.biz
T +49 (0) 4202 95 55 50

Datablad

Beskrivning

Böj, DIN2605/EN10253-2-A-3D-90°,
P235GH, cert. EN10204/3.1

Huvuddata

70.00 x 4.00 mm

D	70.00 mm
S	4.00 mm
r	92.00 mm

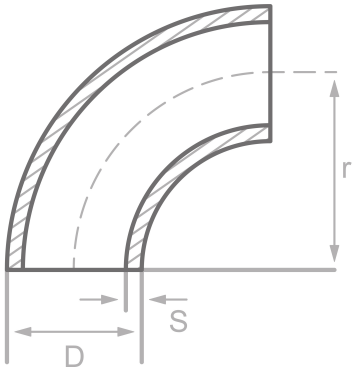



Kemisk sammansättning (batchanalys) i % av massan

(Övre gräns om endast ett värde anges)

Kort namn: P235GH

Materialnr.: 1.0345

C	Si	Mn	P	S	Cr	Cu	Mo	Nb	Ni	Ti	V	Övrig
0.16	0.35	1.20	0.025	0.020	0.30	0.30	0.08	0.01	0.30	0.04	0.02	Al

Mekaniska egenskaper

Kort namn: P235GH

Materialnr.: 1.0345

Övre sträckgräns eller förlängninggr. reH eller Rp0,2 min för väggtjocklekar T i mm, N/mm2 vid rumstemperatur		Draghallfasthet Rm f. väggtjocklek. T i mm, N/mm2 vid rumstemperatur		Förlängning A i rums-temperatur, min.%		Minsta paverkan KV i J	
T<=16	16<T<=60	T<=16	16<T<=60	Längs	Tvärs	Längs	Tvärs
235	225	360-500	360-500	25	23	40	27

Ursprung: EN 10253, DIN 17175, DIN 2528, DIN 1629, Stahlschlüssel, ASTM

protubo.biz är ett registr. varumärke som tillhör PM Fittings. Inform. lämnas utan garanti. Undant. för fel och utelämna