team@protubo.biz
T +49 (0) 4202 95 55 50

Datablad

Beskrivelse

Bojning, DIN2605/EN10253-2-A-3D,
90°, P235GH, cert. EN10204/3.1

Hoveddata

70.00 x 4.00 mm

D	70.00 mm
S	4.00 mm
r	92.00 mm

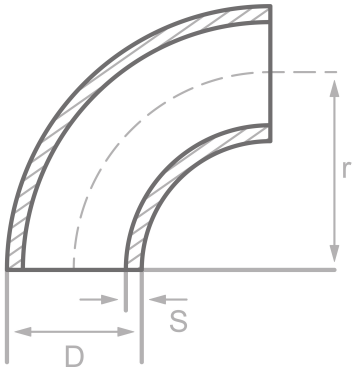



Kemisk sammensaetning (smelteanalyse) i % af massen

(Ovre graense, hvis kun en vaerdi er angivet)

Kort navn: P235GH

Materiale nr.: 1.0345

C	Si	Mn	P	S	Cr	Cu	Mo	Nb	Ni	Ti	V	Mere
0.16	0.35	1.20	0.025	0.020	0.30	0.30	0.08	0.01	0.30	0.04	0.02	Al

Mekaniske egenskaber

Kort navn: P235GH

Materiale nr.: 1.0345

Ovre flydegraense eller flydegraense reH eller Rp0,2 min for godstykkelser T i mm, N/mm2 ved stuetemperatur		Traekstyrke Rm for vaegtykkelser T i mm, N/mm2 ved stuetemperatur		Forlaengel. A ved stue-temperatur, min.%		Minim. indvirkning arbejde KV in J	
T<=16	16<T<=60	T<=16	16<T<=60	Laengd.	Tvaerg.	Laengd.	Tvaerg.
235	225	360-500	360-500	25	23	40	27

Tilskrivning: EN 10253, DIN 17175, DIN 2528, DIN 1629, Stahlschlüssel, ASTM

protubo.biz er et registreret varemærke tilhørende PM Fittings GmbH. Oplysninger uden ansvar. Med forbehold for fejl.