team@protubo.biz
T +49 (0) 4202 95 55 50

Danych

Opis

Redukcja symetryczna, DIN2616/
EN10253-4-B, 1.4571s, certyfik. 3.1

Glow. dane

76.10 x 2.90 / 60.30 x 2.90
mm

D	76.10 mm
S1	2.90 mm
d	60.30 mm
S2	2.90 mm
L	90.00 mm

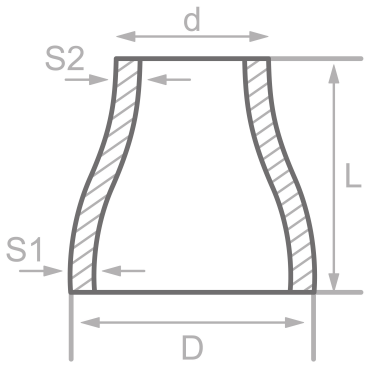



Sklad chemiczny (analiza stopu) w % wagowo

(Gorny limit, jezeli podano tylko jedna wartosc)

Nazwa: 1.4571s

Numer mat.: 1.4571

C	Si	Mn	P	S	Cr	Cu	Mo	Nb	Ni	Ti	V	Inna
0.08	1.00	2.00	0.045	0.015	18.5		2.50		13.5	0.70		

Wlasciwosci mechaniczne

Nazwa: 1.4571s

Numer mat.: 1.4571

Gorna granica lub granica plastycznosci reH lub Rp0.2 min		Wytrzymalosc Rm dla grubosci T w mm, N/mm2 w temperaturze pok.		Wydluzenie A w pok.-		Min. praca z nacieciem KV w J	
T<=16	16<T<=60	T<=16	16<T<=60	Wzdluz	Krzyz	Wzdluz	Krzyz
		500-730	500-730	35	30	100	60

Zrodla: EN 10253, DIN 17175, DIN 2528, DIN 1629, Stahlschlüssel, ASTM

protubo.biz jest zarejestrowanym znakiem towarowym firmy PM Fittings GmbH. Informacje bez gwarancji.
Zastrzezony blad.