team@protubo.biz
T +49 (0) 4202 95 55 50

Danych

Opis

Kolano hamb., DIN2605/EN10253-2-A
3D-90°, P235GH, cert. EN10204/3.1

Glow. dane

38.00 x 4.00 mm

D	38.00 mm
S	4.00 mm
r	45.00 mm

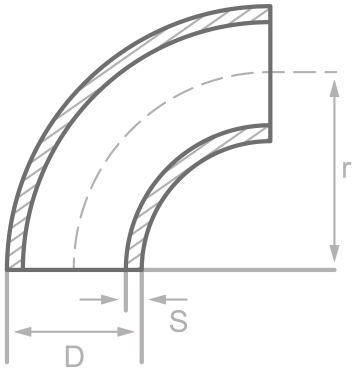



Sklad chemiczny (analiza stopu) w % wagowo

(Gorny limit, jezeli podano tylko jedna wartosc)

Nazwa: P235GH

Numer mat.: 1.0345

C	Si	Mn	P	S	Cr	Cu	Mo	Nb	Ni	Ti	V	Inna
0.16	0.35	1.20	0.025	0.020	0.30	0.30	0.08	0.01	0.30	0.04	0.02	Al

Wlasciwosci mechaniczne

Nazwa: P235GH

Numer mat.: 1.0345

Gorna granica lub granica plastycznosci reH lub Rp0.2 min dla grubosci scianek T w mm, N/mm2 w temperaturze		Wytrzymalosc Rm dla grubosci T w mm, N/mm2 w temperaturze pok.		Wydluzenie A w pok.-temperatura,min.%		Min. praca z nacieciem KV w J	
T<=16	16<T<=60	T<=16	16<T<=60	Wzdluz	Krzyz	Wzdluz	Krzyz
235	225	360-500	360-500	25	23	40	27

Zrodla: EN 10253, DIN 17175, DIN 2528, DIN 1629, Stahlschlüssel, ASTM

protubo.biz jest zarejestrowanym znakiem towarowym firmy PM Fittings GmbH. Informacje bez gwarancji. Zastrzezony blad.